НОВЫЙ ПРОДУКТ

Слесарные поворотные тиски OMBRA® являются зажимным приспособлением для закрепления и фиксации деталей в нужном положении при механической обработке (сверлении, пилении, зачистке и т.п). Тиски OMBRA® изготовлены из чугуна по технологиям, которые в полной мере обеспечивают работоспособность и прочность приспособления, согласно предъявляемым требованиям при использовании данных изделий в мастерских, цехах и ремонтных предприятиях.

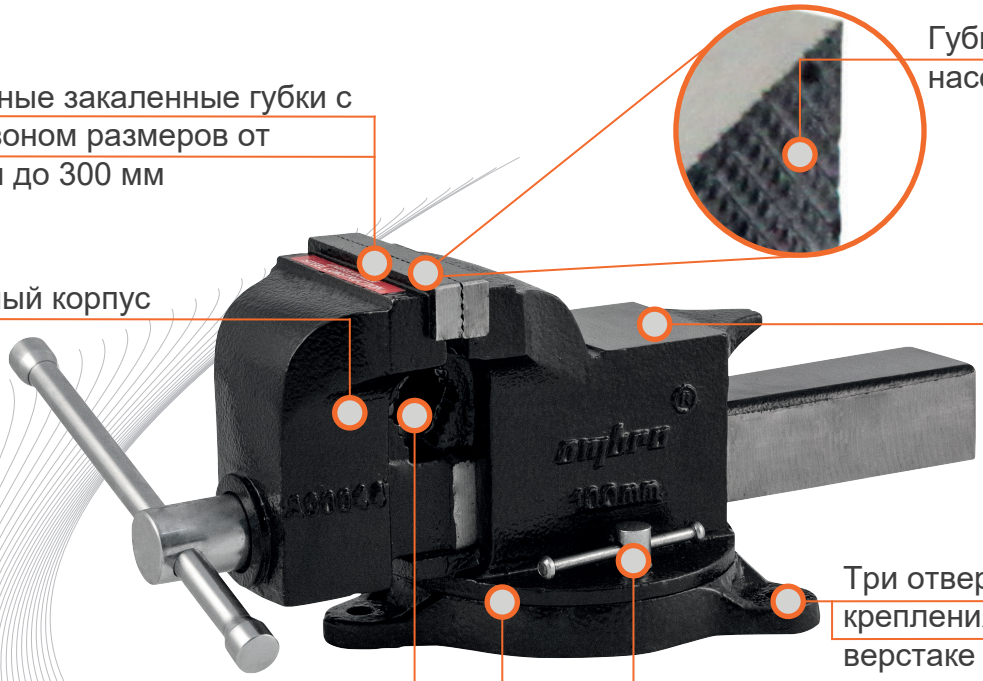

Код	ombra® №	Длина губок, мм	Наименование
55613	A90044*	100	Тиски слесарные поворотные 100 мм
55614	A90045*	125	Тиски слесарные поворотные 125 мм
55615	A90046*	150	Тиски слесарные поворотные 150 мм
55616	A90047*	200	Тиски слесарные поворотные 200 мм
55915	A90053 НОВЫЙ ПРОДУКТ	250	Тиски слесарные 250 мм
55916	A90054 НОВЫЙ ПРОДУКТ	300	Тиски слесарные 300 мм

* - тиски слесарные с поворотным механизмом

ПРАЙД
http://www.pride.ru
http://www.ombratools.ru

- РФ.,Москва,125438,ул. Автомоторная, д.8
  Тел.: (495) 664-21-77, факс: (495) 664-21-70
  e-mail: pride@pride.ru
- РФ.,Санкт-Петербург, ул. Автогенная д.6А
  Тел./факс: (812) 600-6-700
  e-mail: pridespb@pride.ru
- РФ.,Ростов-на-Дону, ул. Доватора, д.154/3
  Тел.: (863) 220-99-64, факс: (863) 220-93-88
  e-mail: office_rnd@pride.ru
- РФ.,Новосибирск, ул. Писарева, д.40
  Тел/факс.: +7 (383) 328-48-90
  e-mail: nsk@pride.ru