Опора резиновая для подкатных домкратов

НОВЫЙ ПРОДУКТ

Опора резиновая для подкатных домкратов, D-72 мм, H-30 мм, Используется совместно с домкратом OMBRA OHT203

Домкрат подкатной

OHT203

55404

3 т | 192-533 мм

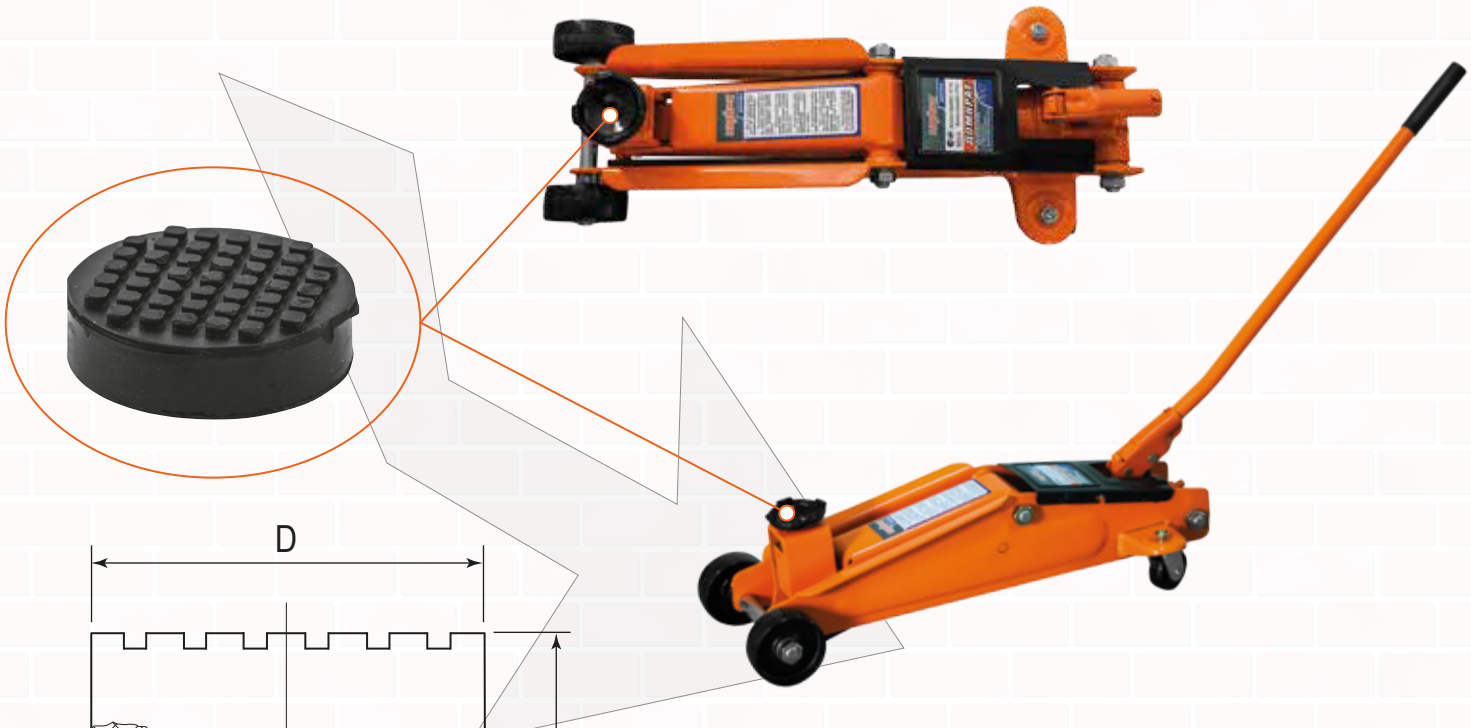

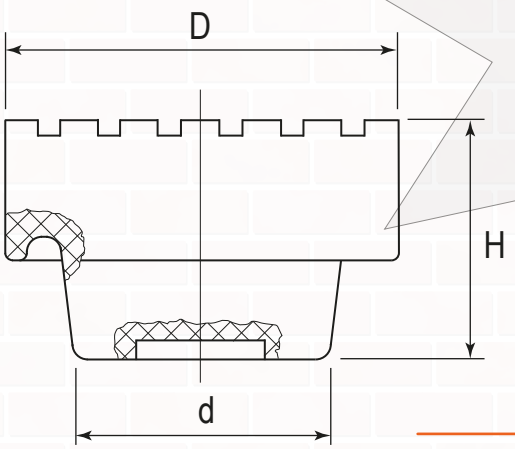

Опора полностью адаптирована под использование на домкратах OHT 203

Код	ombra®	Наименование	D, мм	H, мм	d, мм
55972	OHT1070	Опора резиновая для подкатных домкратов, D-72 мм, H-30 мм.	72	30	45

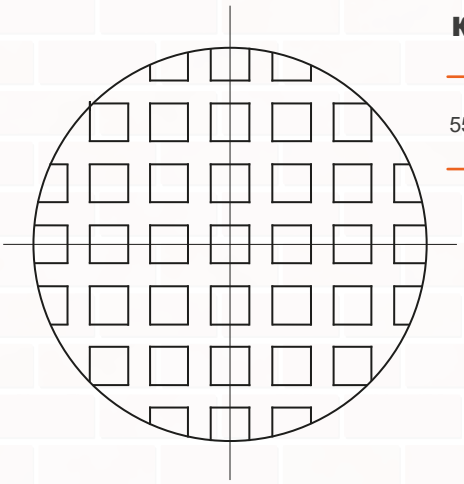

ПРАЙД